VÁLVULA DE VIBRACIÓN/DOSIFICACIÓN VIDOS

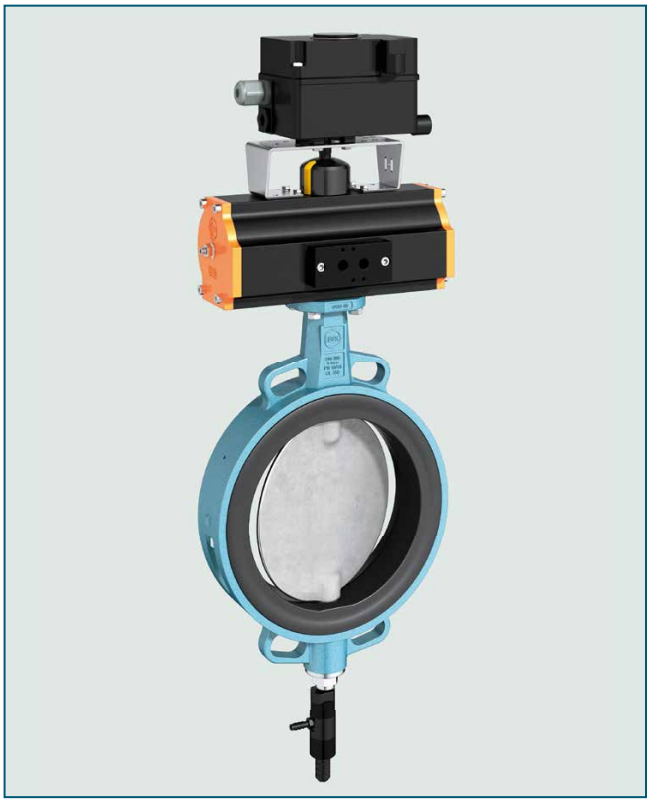

Válvula de proceso revestida de elastómero con versión wafer con función de vibración.

DATOS TÉCNICOS

Diámetros nominales:	DN 150 - DN 400
Entre caras:	EN 558 serie 20 ISO 5752 serie 20 API 609 tabla 1
Medida de conexión de brida:	EN 1092 PN 10/16 ASME clase 150 Otros a petición
Forma de la superficie de obturación de la contrabrida:	EN 1092 forma A/B ASME RF, FF
Brida superior:	EN ISO 5211
Calificación:	EN 19
Comprobación de la estanqueidad:	EN 12266 (tasa de fuga A) ISO 5208, categoría 3
Estándar de trabajo:	EN 593
Rango de temperatura:	-10°C a +200°C (en función de la presión, medio y material)
Presión de trabajo adm.:	máx. 10 bar

INDICACIONES GENERALES

- Conexión de disco/eje de una pieza, sin ranuras
- Cuerpo dividido con tornillos de acero inoxidable
- Altura de aislamiento de acuerdo a las regulaciones de la planta
- Opcional: Versión especial homologada por RWTÜV según TA-Luft VDI 2440
- Eje con 3 cojinetes
- Superficie de obturación de disco con pulido de alto brillo
- Materiales de asiento opcionalmente acorde a FDA o CE 1935/2004
- Opcionalmente según ATEX
- Desmontable, reciclaje selectivo dado
- Opcional: Sin metales no ferrosos
- también disponible como versión de acero inoxidable hasta DN 300

CAMPOS DE APLICACIÓN, p. ej.:

- Dosificación y distribución de materiales sólidos
- Tecnología sobre el manejo de materiales neumáticos
- Industria de generación energética
- Industria alimentaria

El vibrador lleva el disco a la horizontal en una vibración lineal. La frecuencia de la vibración es controlada mediante la presión de aire.

VÁLVULA DE VIBRACIÓN/DOSIFICACIÓN VIDOS

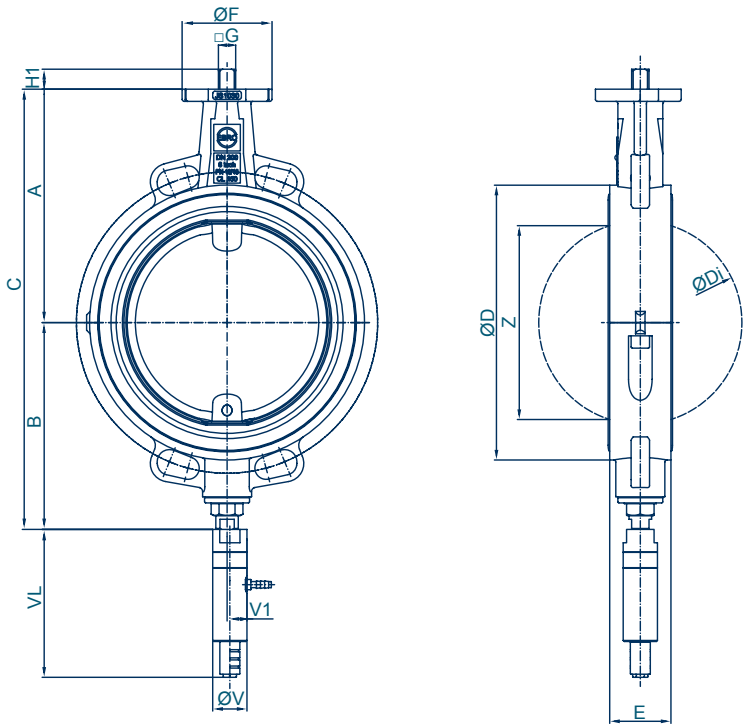

Vidos con extremo de eje libre seg. EN ISO 5211

DN [mm]	Tamaño [pulg.]	Dimensiones principales [mm]															Peso [kg]
		A	B	C	ØD	Di	E	F	Brida	G	H1	Z	Vibrador	ØV	V1	VL	
150	6	203	177	380	215	149	56	88	F07	17	20	138	NTS 120 HF	27,5	16,5	97,5	9,7
													NTS 120 NF	27,5	16,5	125	9,8
													NTS 180 HF	33,5	19,5	125	9,8
													NTS 180 NF	33,5	19,5	146	9,9
200	8	228	203	431	269	199	60	88	F07	17	20	189	NTS 120 HF	27,5	16,5	97,5	13,4
													NTS 120 NF	27,5	16,5	125	13,5
													NTS 180 HF	33,5	19,5	125	13,5
													NTS 180 NF	33,5	19,5	146	13,6
250	10	266	239	505	324	249	68	125	F10	22	23,5	239	NTS 250 HF	41,5	24	146	23
													NTS 250 NF	41,5	24	189	23,2
													NTS 350 HF	53	30,5	147	23,3
													NTS 350 NF	53	30,5	193	23,7
300	12	291	263	554	374	374	78	125	F10	22	23,5	286	NTS 250 HF	41,5	24	146	32
													NTS 250 NF	41,5	24	189	32,2
													NTS 350 HF	53	30,5	147	32,3
													NTS 250 NF	53	30,5	193	32,7
350*	14	330	302	632	535	338	78	148	F12	27	29	329	NTS 250 HF	41,5	24	149	68,5
													NTS 250 NF	41,5	24	189	68,7
													NTS 350 HF	53	30,5	147	68,8
													NTS 350 NF	53	30,5	193	69,2
400*	16	360	329	689	580	391	102	148	F12	27	29	3	NTS 250 HF	41,5	24	149	95,5
													NTS 250 NF	41,5	24	189	95,7
													NTS 350 HF	53	30,5	147	95,8
													NTS 350 NF	53	30,5	193	96,2

* Versión tipo lug según dimensiones de T212-A

Reservado el derecho a realizar modificaciones técnicas

VÁLVULA DE VIBRACIÓN/DOSIFICACIÓN VIDOS

ESPECIFICACIÓN DE MATERIALES Y LISTA DE PIEZAS

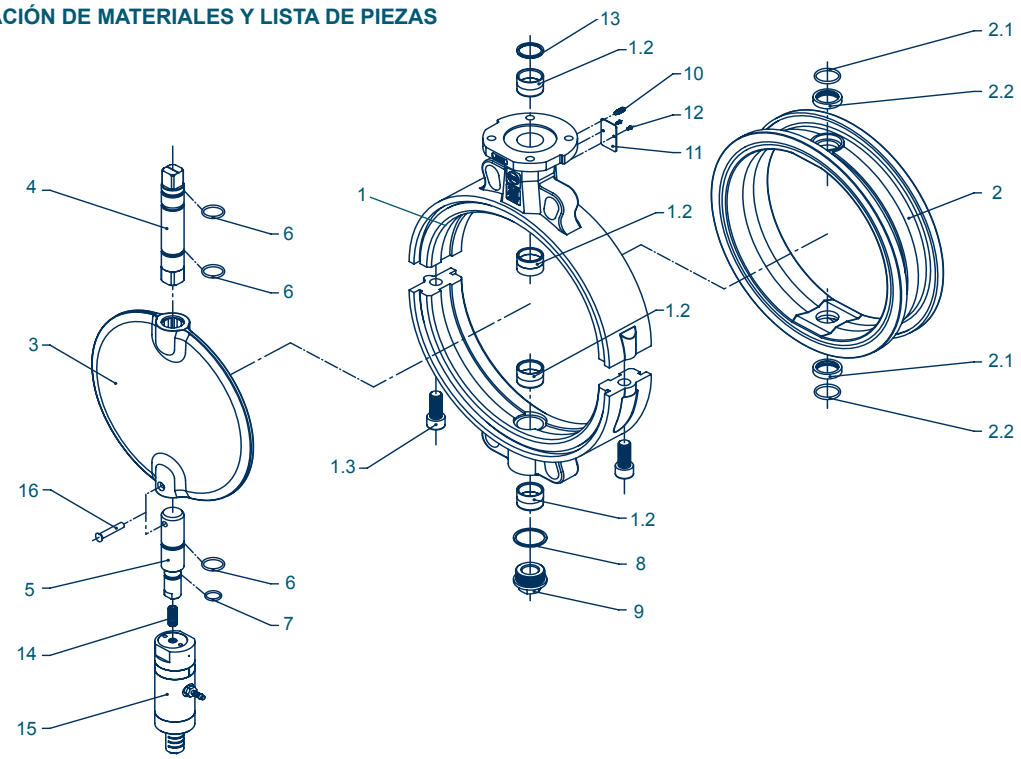

Pos.	Denominación	Material	Nº de material	ASTM	Pos.	Denominación	Material	Nº de material	ASTM
1	**Cuerpo**				**8**	**Anillo obturador**			
	Acero inoxidable	G-X6CrNiMo18-10	1.4408	CF8M		Cobre	Cu		Cobre
1.2	**Casquillo de cojinete**				**9**	**Tapón roscado**			
	Latón	MS 58	2.0401	B 45		Acero inoxidable	A4-70		B8M
1.3	**Tornillo cilíndrico**				**10**	**Tornillo prisionero**			
	Acero inoxidable	A4-70		B8M		Acero inoxidable	A4-70		B8M
2	**Asiento**				**11**	**Placa de características**			
	NBR	Caucho acrilonitrilo-butadieno				Acero inoxidable	G-X5CrNiMo19-11-2	1.4301	304
	EPDM	Caucho etileno-propileno			**12**	**Remache estriado semiesférico**			
2.1	**Anillo de acero inoxidable (a partir de DN 250)**					Acero inoxidable	A2-70		B 8
	Acero inoxidable	G-X5CrNiMo19-11-2	1.4301	304	**13**	**Anillo rascador (DN 150 - DN 200)**			
2.2	**Junta tórica (a partir de DN 250)**					PTFE	Politetrafluoroetileno		
	NBR	Caucho acrilonitrilo-butadieno			**14**	**Tornillo prisionero**			
4	**Eje superior**					Acero inoxidable	A2-70		B 8
	Acero inoxidable	X14CrMoS17	1.4104	430 F	**15**	**Vibrador de pistón**			
		X5CrNiMo17-12-2	1.4401	316		Versión estándar			
5	**Eje inferior**					Versión acero inoxidable			
	Acero inoxidable	X14CrMoS17	1.4104	430 F		Versión ATEX			
		X5CrNiMo17-12-2	1.4401	316	**16**	**Pasador (DN 100 - DN 125)**			
6	**Junta tórica**					Acero inoxidable	X4CrNiMo16-5-1	1.4418	
	NBR	Caucho acrilonitrilo-butadieno							
7	**Junta tórica**								
	NBR	Caucho acrilonitrilo-butadieno							
						Otros materiales a petición			

Lista de piezas de muestra para los diámetros nominales DN 150 - DN 300.

Reservado el derecho a realizar modificaciones técnicas

VÁLVULA DE VIBRACIÓN/DOSIFICACIÓN VIDOS

PARES

- Pares (Md) indicados para medios líquidos y lubricantes
- Medios en polvo (no lubricantes) Md x 1,3
- Gases secos/líquidos de alta viscosidad Md x 1,2
- Los pares indicados se refieren al par de desprendimiento
- Los pares dinámicos pueden consultarse con nosotros

Estaremos encantados de ayudarle en el diseño de actuadores y funciones de control.

DN [mm]	150	200	250	300	350	400
Tamaño [pulg.]	6	8	10	12	14	16
MD [Nm]	110	140	200	280	720	980

VALORES K_V

- El valor K_V [m³/h] indica el flujo de agua para una temperatura de 5°C a 30°C y una Δp de 1 bar
- El valor K_V indicado se basa en mediciones realizadas por el Delfter Hydraulics Laboratory, Holanda
- Velocidad de flujo admisible Vmax 4,5 m/s para líquidos, Vmax 70 m/s para gases
- Las funciones de estrangulación son posibles de 30° a 70°. Se debe evitar la cavitación. Estaremos encantados de ayudarle con un diseño preciso para sus funciones de regulación.

DN [mm]	Tamaño [pulg.]	Ángulo de abertura α°							
		20°	30°	40°	50°	60°	70°	80°	90°
150	6	35	90	200	360	640	900	1350	2100
200	8	43	180	350	580	1000	1600	3000	4000
250	10	125	360	660	1100	1800	3100	5300	6400
300	12	200	550	1000	1600	2600	5000	7500	8500
350	14	482	464	1042	2126	3625	5449	7507	9708
400	16	627	603	1355	2765	4715	7088	9764	12627

Reservado el derecho a realizar modificaciones técnicas